Neomounts Tischhalterung für 3 LCD- / Plasmabildschirme Schwarz Bildschirmgröße: 25.4-69 cm 10"-27"

Artikelnummer	991314217
Gewicht	1kg
Länge	1mm
Breite	1mm
Höhe	1mm

Produktbeschreibung

Die Neomounts Tischhalterung, das Modell FPMA-D700D3, ist eine schwenk- und drehbare Tischhalterung für drei Flachbildschirme bis 27\" (69 cm). Diese Halterung ist eine gute Wahl für platzsparende Platzierung auf Schreibtischen mit einer Tischklemme. Neomounts dreh- (360°) und schwenkbare (180°) Technologie ermöglicht es die Halterung auf jedem Betrachtungswinkel zu ändern, um von den vollen Umfang der Möglichkeiten des Flachbildschirms, zu profitieren. Die Halterung ist manuell höhenverstellbar von 32 bis 42 Zentimetern. Eine einzigartige Kabelführung verdeckt und führt Kabel von der Halterung zum Flachbildschirm. Verstecken Sie Ihre Kabel um den Arbeitsplatz schön und ordentlich zu halten.
Durch eine ergonomische Halterung können Nacken- und Rückenbeschwerden vermieden werden. Ideal für den Einsatz in Büros und auf Theken oder in einem Empfangsbereich.

Produkteigenschaften

Service und Support - Typ	5 Jahre Garantie
Farbkategorie	Schwarz
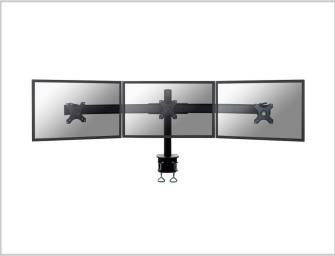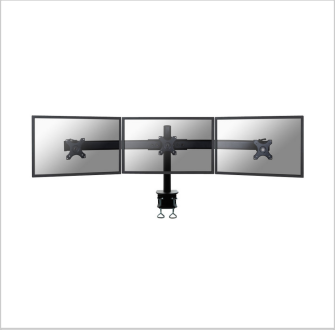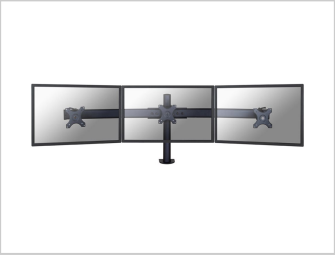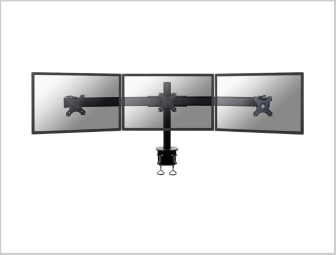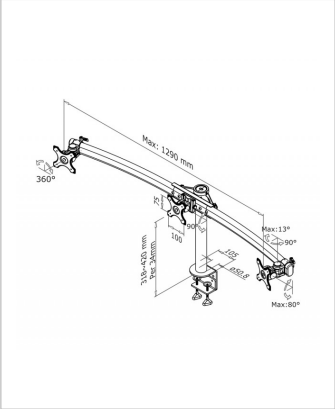
Weitere Bilder