Kyocera FK 1150 230/240 V Kit für Fixiereinheit ECOSYS M2040 M2135 M2540 M2635 M2640 M2735 P2040 P2235

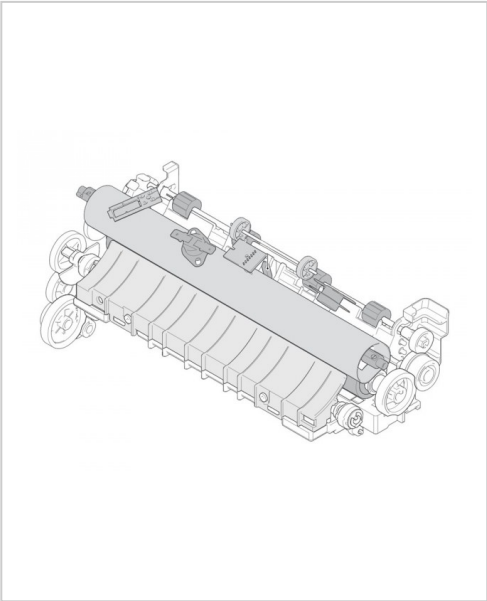

Artikelnummer	993149213
Gewicht	1kg
Länge	1mm
Breite	1mm
Höhe	1mm

Produktbeschreibung

Kyocera FK 1150 230/240 V Kit für Fixiereinheit ECOSYS M2040 M2135 M2540 M2635 M2640 M2735 P2040 P2235

Produktbeschreibung:

Kyocera FK 1150 - (230/240 V) - Kit für Fixiereinheit
- für ECOSYS M2040,
M2135, M2540, M2635, M2640, M2735, P2040, P2235
Technische Details:

Verbrauchsmaterial
Verbrauchsmaterialtyp
Kit für Fixiereinheit (230/240 V)
Drucktechnologie
Laser
Informationen zur Kompatibilität
Kompatibel mit
Kyocera ECOSYS M2040dn, M2040dn/KL3, M2135dn, M2135dn/KL3, M2540dn, M2540dn/KL3, M2540dw, M2635dn, M2635dn/KL3, M2635dw, M2640idw, M2640idw/KL3, M2735dw, M2735dw/KL3, P2040dn, P2040dn/KL2, P2040DN/KL3, P2040dw, P2040DW/KL3, P2235dn, P2235DN/KL3, P2235dw, P2235DW/KL3

Produkteigenschaften

Verbrauchsmaterial-Unterkategorie	Wartungskomponenten
Zubehörkategorie	Druckerverbrauchsmaterial
Produkttyp	Kit für Fixiereinheit
Verbrauchsmaterialtyp	Kit für Fixiereinheit
Klasse der Drucker-Verbrauchsmaterialien	Verbrauchsmaterialien und Kits
Verbrauchsmaterial - Drucktechnologie	Laser
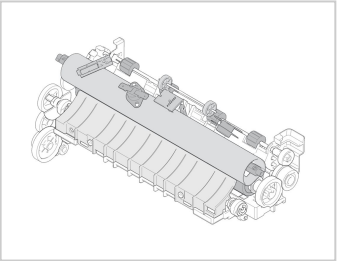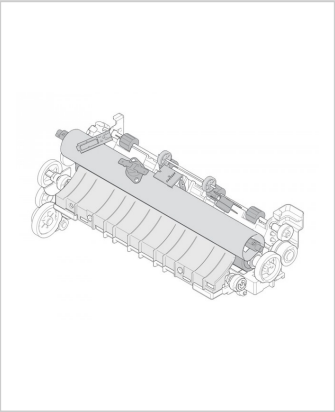
Weitere Bilder