StarTech.com Flachbildfernseher Wandhalterung für 32" bis 70" LCD LED oder Plasma Fernseher / TV Kippbare Halterung VESA konforme TV's

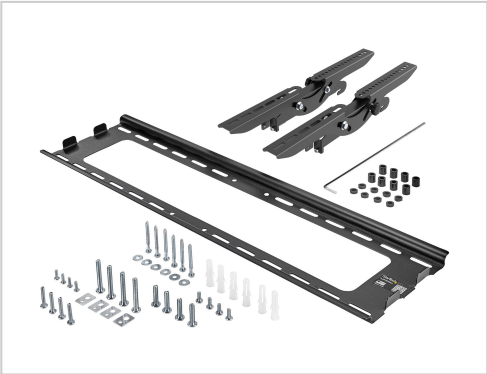

Artikelnummer	991346382
Gewicht	1kg
Länge	1mm
Breite	1mm
Höhe	1mm

Produktbeschreibung

Nutzen Sie den vorhandenen Platz optimal aus und schaffen Sie ein beeindruckendes Display mit diesem robusten Flachbildschirm-Wandhalter für große Fernseher oder Monitore. Der robuste Wandhalter eignet sich zur sicheren Befestigung eines VESA-konformen Fernsehers mit einer Größe von 32 bis zu 75 Zoll und bietet eine benutzerfreundliche Neigungsfunktion für entspanntes Fernsehen.

- **Ideal für den Besprechungsraum oder für Digital Signage**
  Positionieren Sie Ihren Flachbildfernseher an einem Standort, der für Besucher, Kunden und Mitarbeiter praktisch ist, und sparen Sie gleichzeitig wertvollen Platz. Der Wandhalter bietet eine eindrucksvolle und sichere Möglichkeit, einen großen Flachbildfernseher zu montieren oder eine Digital Signage-Lösung zu schaffen, und ist damit ideal für Besprechungsräume, Lobbys und viele weitere Standorte geeignet. Der robuste Wandhalter eignet sich für Flachbildfernseher mit einer Größe von 32\" bis zu 75\" und einem Gewicht von bis zu 75 kg.
- **Neigen Sie Ihren Monitor, bis der ideale Blickwinkel erreicht ist**
  Mit diesem TV-Wandhalter richten Sie Ihren Fernsehbildschirm perfekt auf Ihr Publikum aus. Dank der Neigungsfunktion können Sie Ihren Fernseher unterhalb oder oberhalb der Augenhöhe befestigen und dennoch komfortabel fernsehen. Mit den Justierungsknöpfen neigen Sie Ihren Fernseher einfach, bis der ideale Blickwinkel erreicht ist.
- **Einfache und sichere Einrichtung**
  Dank des Befestigungskonzepts des TV-Wandhalters mit Haken ist die Montage schnell und einfach. Montieren Sie einfach die vertikalen Bügel mit den integrierten Haken an der Rückseite Ihres Fernsehers. Sobald die Bügel montiert sind, hängen Sie Ihren Fernseher sicher an dem Wandhalter auf. Das Kabelmanagement sorgt dafür, dass Kabel unsichtbar bleiben. Der FLATPNLWALL wird von StarTech.com mit einer 5-Jahres-Garantie sowie lebenslangem kostenlosem technischem Support angeboten.

Produkteigenschaften

Service und Support - Typ	2 Jahre Garantie
Farbkategorie	Schwarz
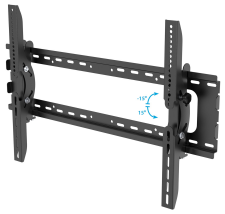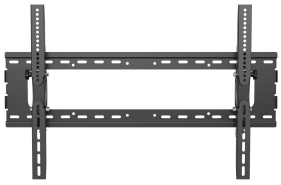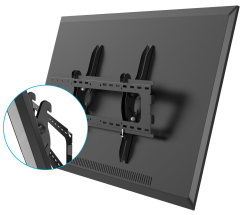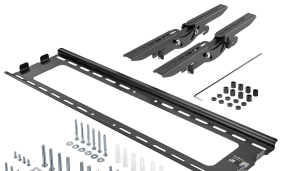
Weitere Bilder