ROLINE 19"-Montagematerial M6 Sets schwarz Schwarz

Artikelnummer	998951366
Gewicht	1kg
Länge	1mm
Breite	1mm
Höhe	1mm

Produktbeschreibung

19\"-Befestigungssatz, 100er Set (Schraube, Scheibe, Mutter) zur Befestigung von Frontplatten, Verteilerfeldern oder anderen Einbauten an Gestell, Winkelprofilen oder Tiefenstreben mit Rechtecklochung.

Produkteigenschaften

Farbe	Schwarz
Zubehörkategorie	Racks und Rack-Hardware
Farbkategorie	Schwarz
Produkttyp	Befestigungsmaterialien für Rack-Montage
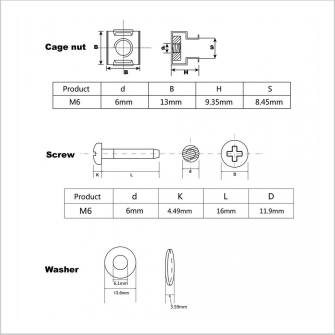
Weitere Bilder